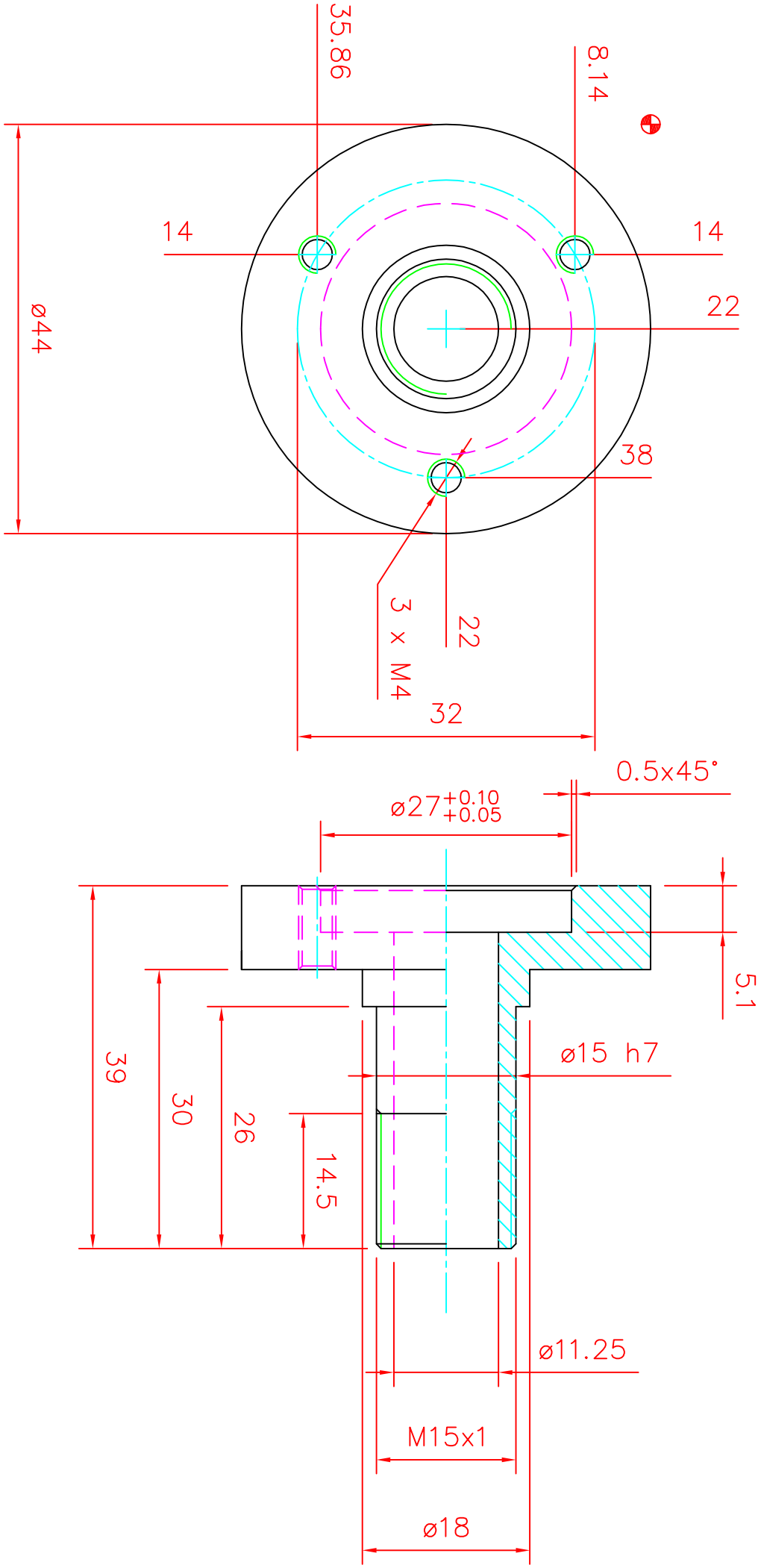
35.86
8.14
14
14
22
ø44
38
3 x M4
22
32
0.5x45°
ø27 +0.10 +0.05
5.1
39
30
26
14.5
ø15 h7
ø11.25
M15x1
ø18