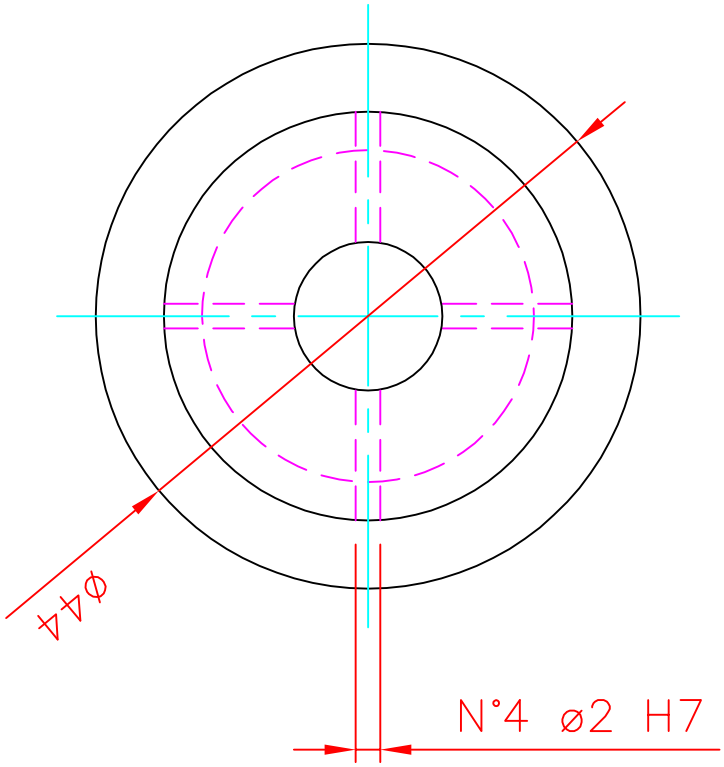
Ø44
N°4 ø2 H7

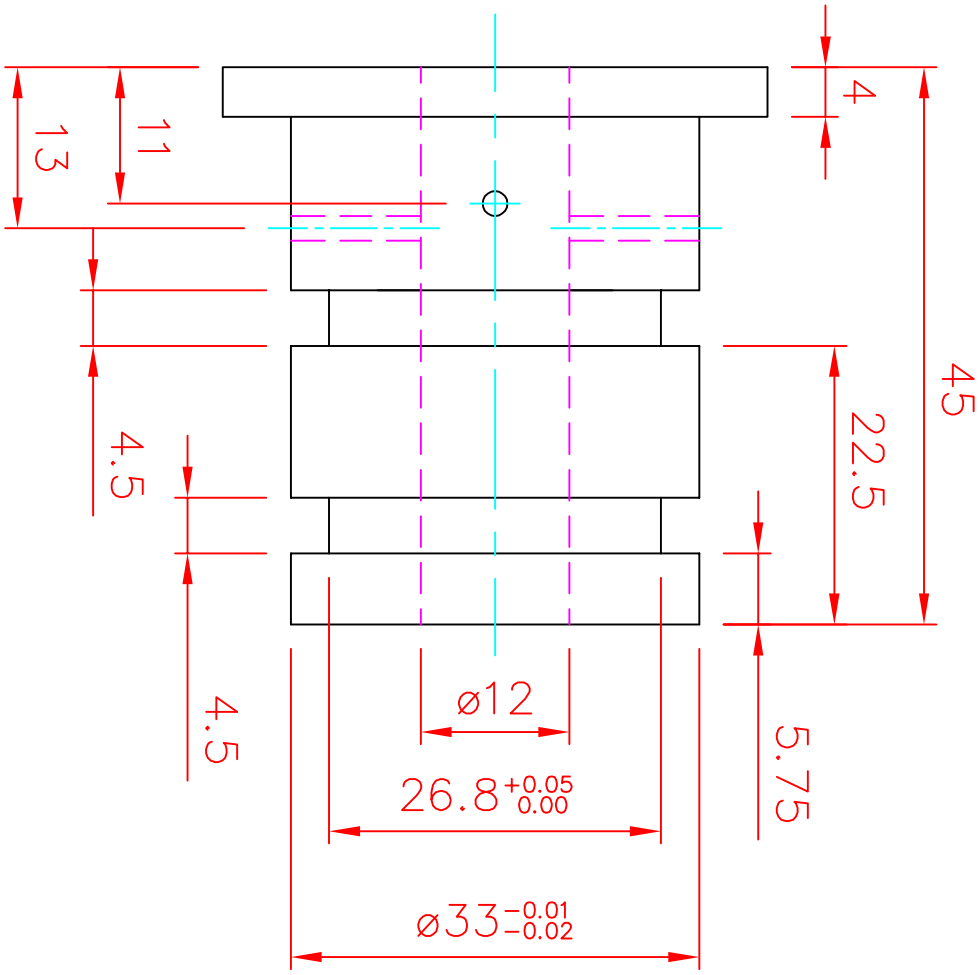
13
11
4
45
22.5
4.5
4.5
5.75
ø12
26.8 +0.05 0.00
ø33 −0.01 −0.02