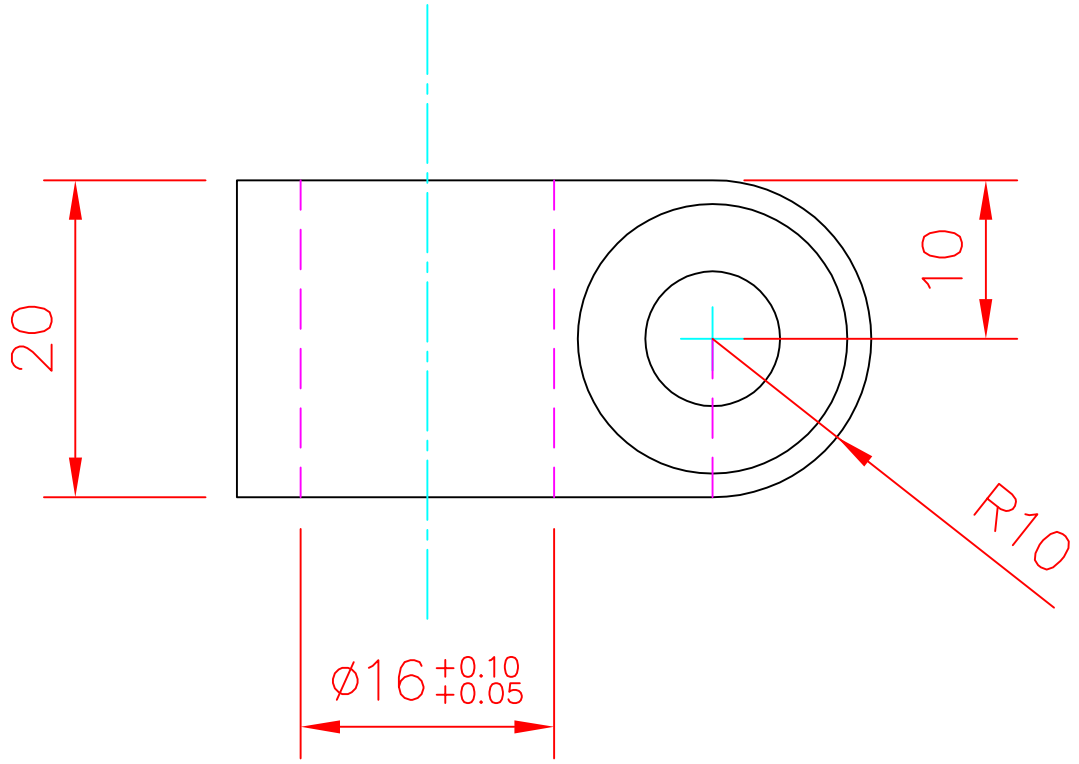
20
10
R10
Ø16 +0.10 +0.05

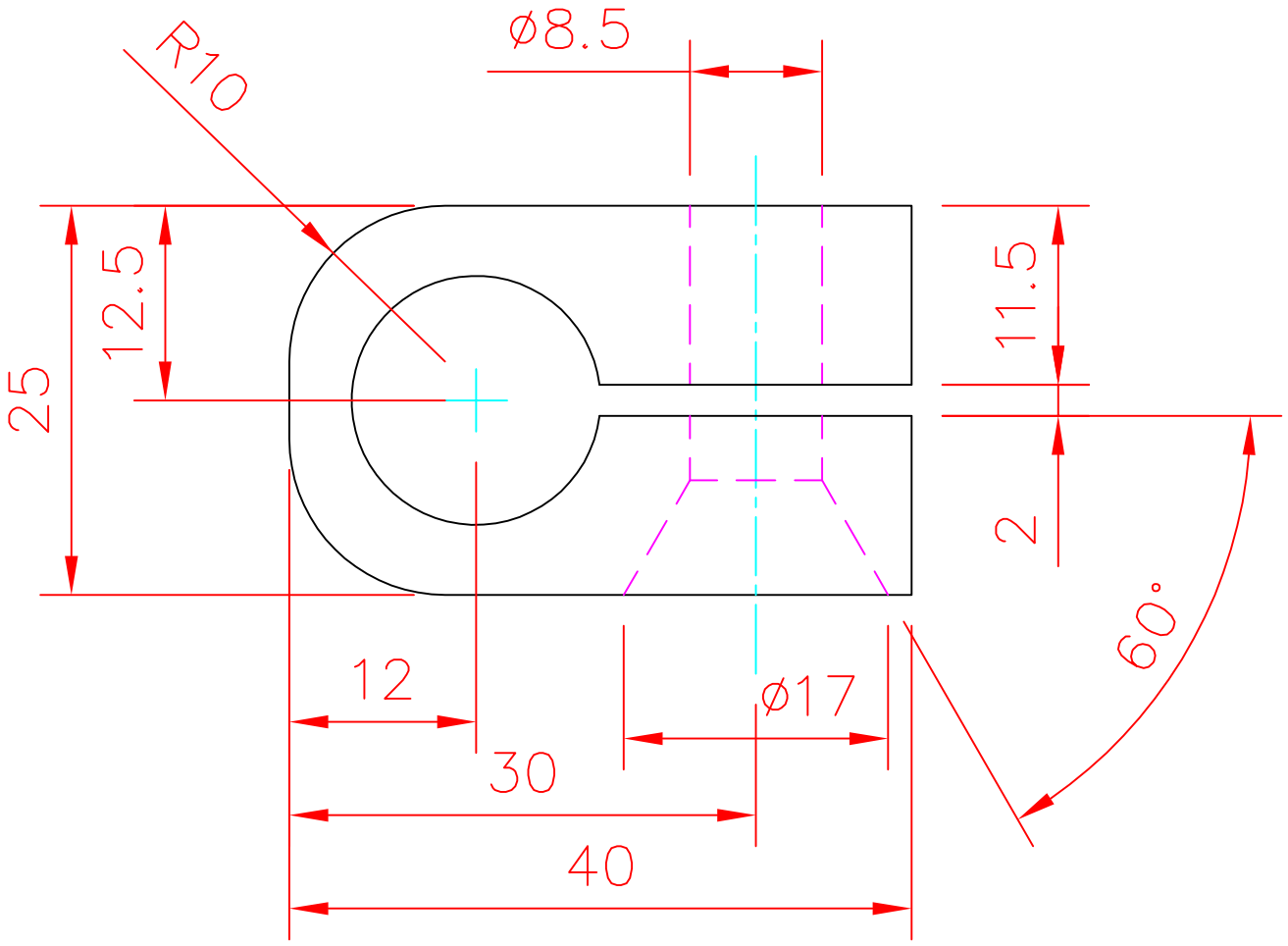
R10
Ø8.5
25
12.5
11.5
2
60°
12
Ø17
30
40