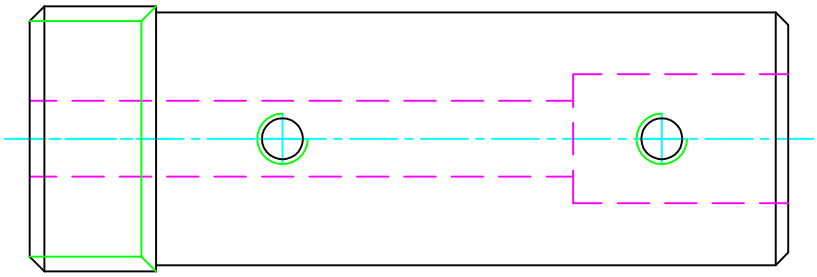

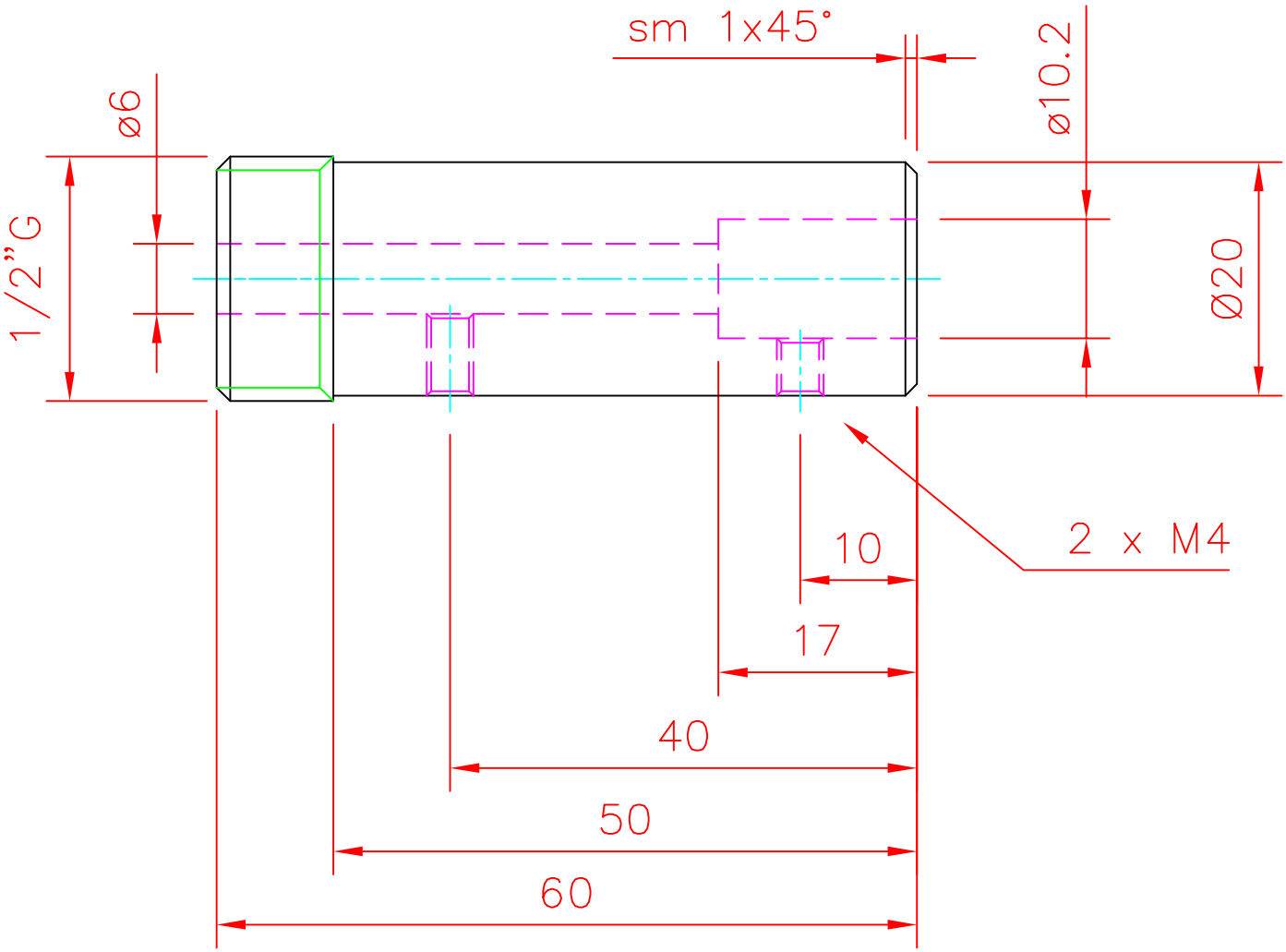
sm 1x45°
ø10.2
ø6
1/2"G
Ø20
2 x M4
10
17
40
50
60