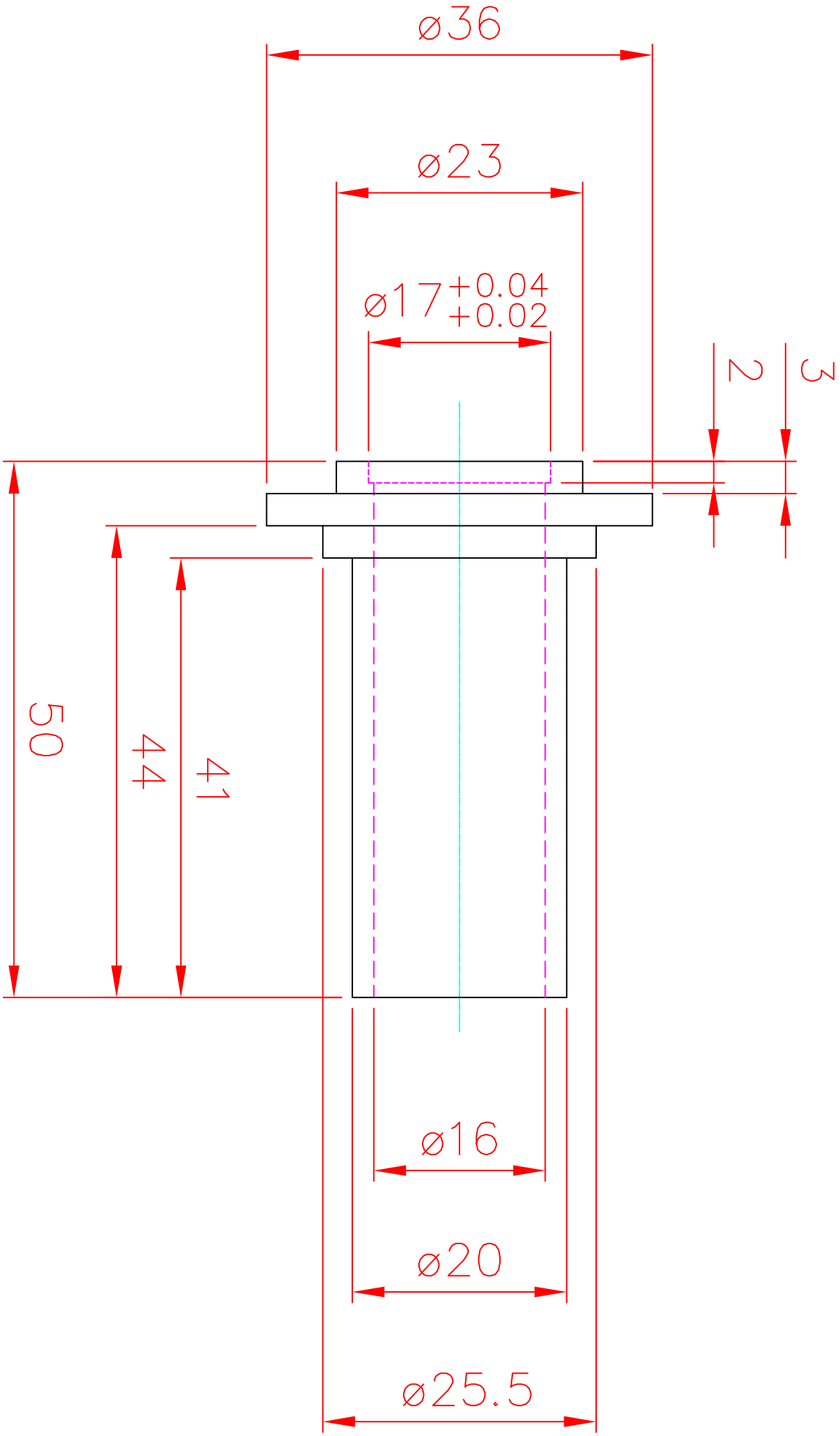
ø36
ø23
ø17 +0.04 +0.02
2
3
50
44
41
ø16
ø20
ø25.5